WAGNER

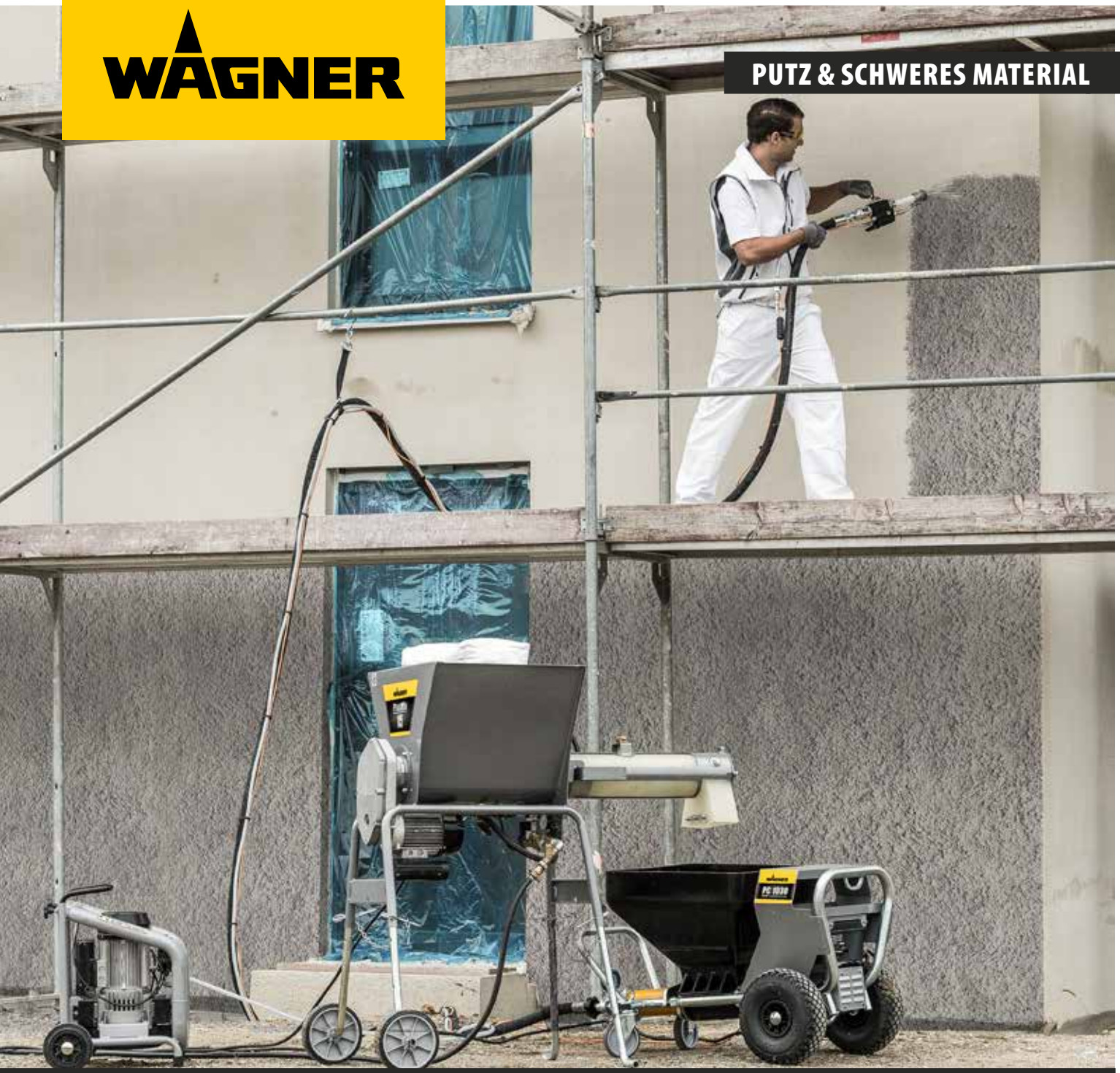

PUTZ & SCHWERES MATERIAL

Maschinengestützter Auftrag von Putz und anderen schweren Materialien

- Einfacher Materialtransport
- Abglätten
- Armieren
- Strukturieren
- Oberputz auftragen
- Mischen

wagner-group.com

Materialauftrag mit Schneckenpumpen

Das Auftragen von organischen und mineralischen Materialien ist echte Schwerstarbeit. Gerade bei mehrstöckigen Gebäuden muss das Material oft in Eimern über mehrere Stockwerke hinaufgetragen werden. Das ist mühsam und eine Verschmutzung der Baustelle ist vorprogrammiert. Viel leichter geht es mit WAGNER Maschinentechnik: Hier wird das Material vom Boden aus in bis zu 30 m Höhe gepumpt.
So optimieren Sie Ihre Baustelle logistisch.

Im WAGNER Geräteprogramm finden Sie alles was Sie zur **effektiven Applikation** benötigen: Fördergeräte, Mischer, Spritzlanzen und praktisches Zubehör. Die PlastCoat Geräte eignen sich für die verschiedensten Anwendungen wie z.B. Anbringen von Wärmedämm-Verbundsystemen, Aufspritzen von Strukturputzen, Glätten und Strukturieren, Bauwerksabdichtungen, Betoninstandsetzungen und vieles mehr.

Beschichten mit WAGNER Gerätetechnik

Beim Beschichten mit PlastCoat Geräten wird das Material mit Hilfe einer Schneckenpumpe über den Schlauch zur Spritzlanze gefördert. Durch Zugabe von Druckluft an der Spritzlanze wird das schwere Material zerstäubt und gleichmäßig aufgetragen. Schneckenpumpen fördern das Material durch Verdrängung. Dies geschieht über die zwei Bauteile Rotor und Stator. Dabei dreht sich der Rotor und befördert dadurch das Material schonend durch die Hohlräume des Stators.

WAGNER Geräte sind besonders langlebig und wartungsarm. Deshalb statten wir sie konsequent mit einer dreijährigen Garantie aus. Und nicht nur das: Jeder Kunde, der sein gekauftes Gerät online registriert, kann die Garantielaufzeit auf fünf Jahre verlängern. Ganz einfach auf:
www. wagner-group.com/profi-garantie

Einfacher Materialtransport

Mit WAGNER Maschinentechnik geht der Transport wie von selbst: Hier wird das Material vom Boden aus in bis zu 30 m Höhe gepumpt.

Armieren

Mit den PlastCoat Geräten wird ein gleichmäßiger Auftrag des Armierungsklebers sichergestellt. Das Armierungsgewebe wird anschließend horizontal eingelegt und abgezogen.

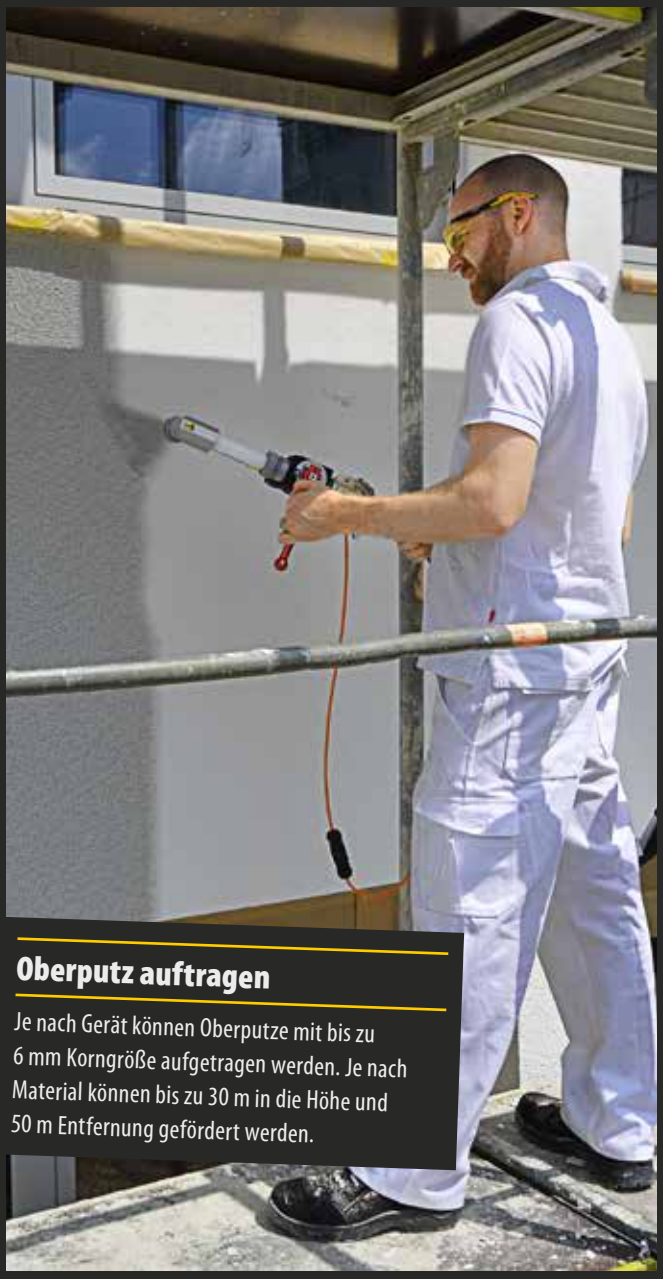

Oberputz auftragen

Je nach Gerät können Oberputze mit bis zu 6 mm Korngröße aufgetragen werden. Je nach Material können bis zu 30 m in die Höhe und 50 m Entfernung gefördert werden.

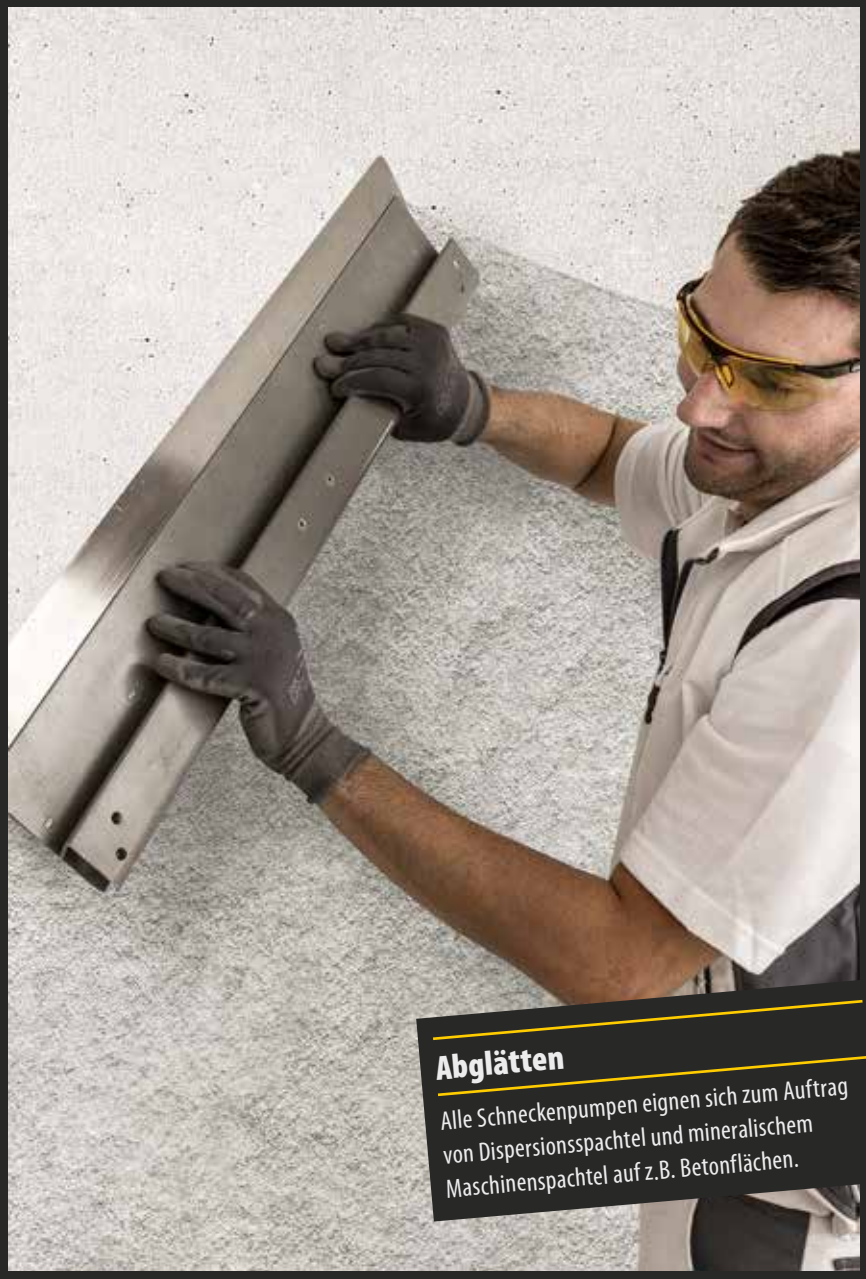

Abglätten

Alle Schneckenpumpen eignen sich zum Auftrag von Dispersionsspachtel und mineralischem Maschinenspachtel auf z.B. Betonflächen.

Strukturieren

Nach dem Abglätten kann mit der Strukturierung der Decken- und Wandflächen begonnen werden. Die PlastCoat Anlagen bieten hier vielseitige Gestaltungsmöglichkeiten: Von extrem feinen, mittleren und groben Raufser-Strukturen bis zur Spritzputzverarbeitung und Styro-Effekten.

Überzeugende Materialvielfalt

PlastCoat Geräte überzeugen durch perfekt abgestimmte Leistungsklassen und ein breites Einsatzspektrum. Finden Sie Ihr passendes Produkt für jedes Anwendungsgebiet. PlastCoat Geräte sind ideal für Großbaustellen, rechnen sich aber schon bei kleinen Projekten unter 200 m².

Material	Objektgröße	PC 830	PC 1030	PC 35	PlastMax	PC HP 10
Flammschutz, Korrosionsschutz, Gewebekleber	bis 200 m²	✓	✓			
	200 m² - 800 m²	✓	✓	✓	✓	
	über 800 m²		✓	✓	✓	
Spachtel, Airless Spritzspachtel	bis 200 m²	✓	✓			✓
	200 m² - 800 m²	✓	✓	✓		✓
	über 800 m²		✓	✓		
Bauwerksabdichtung (bituminöse Anstriche, Dickschichtmaterialien)	bis 200 m²	✓	✓			
	200 m² - 800 m²	✓	✓	✓		
	über 800 m²		✓	✓		
Putze (Streichputz/ Betonkontakt, Oberputze)	bis 200 m²	✓	✓			
	200 m² - 800 m²	✓	✓	✓	✓	
	über 800 m²		✓	✓	✓	
Armierungsspachtel, WDVS-Kleber / Spachtel, mineralische Putze	bis 200 m²	✓	✓			
	200 m² - 800 m²	✓	✓	✓	✓	
	über 800 m²		✓	✓	✓	

✓ = geeignet

Technische Daten	PC 830	PC 1030	PC 35	PlastMax	PC HP 10
Motorleistung	1,8 kW	2,2 kW	3,6 kW	3,0 kW	2,2 kW
Spannung	230 V / 60 Hz	230 V / 50 Hz	400 V / 50 - 60 Hz	230 V / 50 Hz	230 V / 50 Hz
Max. Fördermenge	12 l/min	15/20/25 l/min[2]	15/20/25 l/min[2]	15 l/min	6 l/min
Max. Förderradius	30 m	50 m	50 m	30 m	20 m
Max. Förderhöhe	20 m	30 m	30 m	20 m	15 m
Gewicht	52 kg	58 kg	87 kg	191 kg	90 kg
Max. Korngröße	3 mm	6 mm	5 mm	5 mm	-
Max. Betriebsdruck	4 MPa	4 MPa	4 MPa	4 MPa	12 MPa
Mischleistung (Richtwert)	-	-	-	15 l/min	-

[1] abhängig von verwendeter Pumpe: 10 l/min - W10/3; 15 l/min - W15/2; 20 l/min - W20/1,5
[2] abhängig von der Pumpe: 15 l/min - W 10/3; 20 l/min - W 15/2; 25 l/min - W 20/1,5

DIE PLASTCOAT 1030 IM DETAIL

Unser Bestseller – kompakt und leicht: 58 kg Gewicht bei 30 m Förderhöhe und 50 m Förderradius, Materialien bis Korngröße 6 mm möglich.

Kompakte Maße

Mit einer Höhe von 62 cm lässt sich das Gerät einfach mit Eimerware befüllen oder mit einem Durchlaufmischer kombinieren

Materialbehälter aus Kunststoff

Für eine einfache Reinigung mit einem Fassungsvermögen von 50 Litern

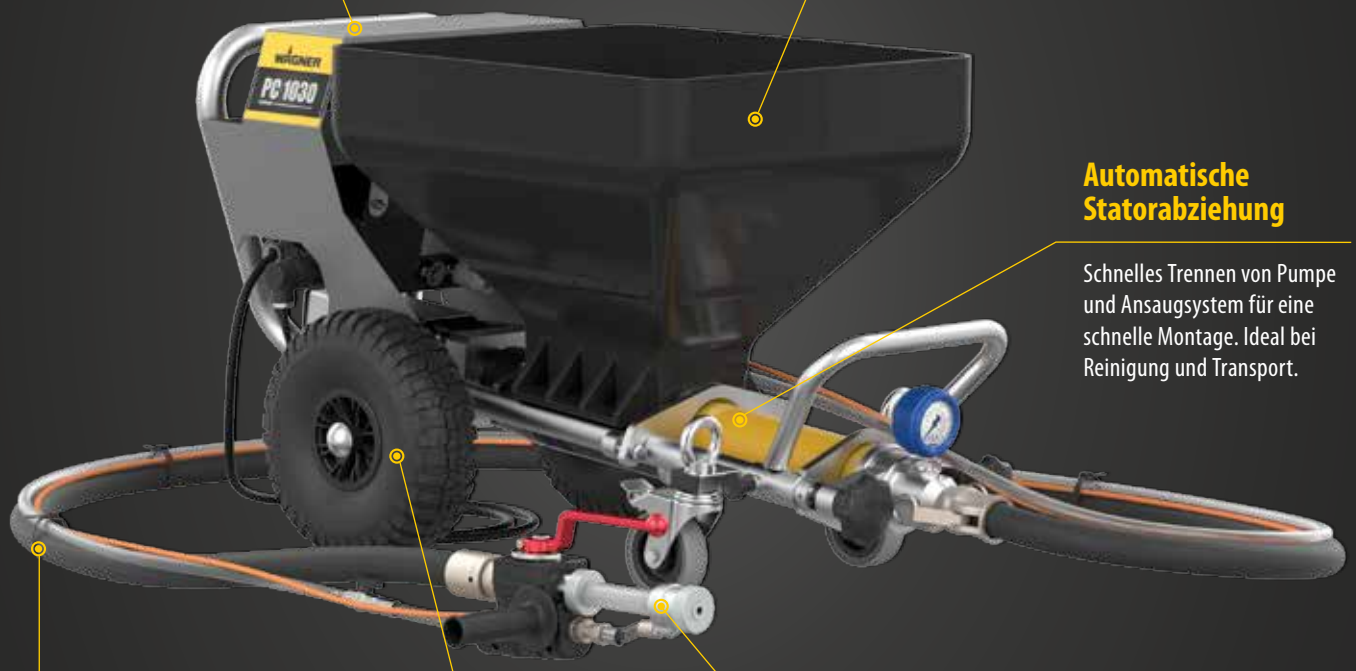

Automatische Statorabziehung

Schnelles Trennen von Pumpe und Ansaugsystem für eine schnelle Montage. Ideal bei Reinigung und Transport.

Im Lieferumfang enthalten

PC 1030 kommt komplett spritzfertig inkl. Mörtelschlauch (DN 25, 10 m) , automatischer Spritzlanze mit Düse und Werkzeugkasten

Ergonomische Spritzlanze

Durch die modulare Bauweise und Zubehör, wie der Verlängerung, kann die Spritzlanze schnell auf das jeweilige Projekt angepasst werden

Perfekt für jede Baustelle

Die großen, pneumatischen Reifen sorgen für Mobilität auf jeder Baustelle

Die PlastCoat Familie - Klassische Schneckenpumpen

01 - PlastCoat 830 Spraypack - Leistungsstarke Putzspritzanlage für Großflächen

Großflächenprofil: Kraftvoller Motor und integrierter Materialbehälter

Praktisch Automatische Statorabziehung zur einfachen Reinigung

Voller Möglichkeiten: Zubehöre wie Sackpresse runden ab

Leichter Transport: Zerlegbare Bauweise

02 - PlastCoat 1030 Spraypack - Kraftvoller Großmengenverarbeiter - kompakt und vielseitig

Kompakt und leicht: 58 kg Gewicht bei 30 m Förderhöhe und 50 m Förderradius, Materialien bis Korngröße 6 mm möglich

Einfache Reinigung und Baustellennutzung: automatische Statorabziehung und automatische Druckentlastung

Für Großflächen und einfachen Transport: integrierter 50 Liter Kunststoffbehälter, vier Räder und eine niedrige Gesamthöhe

Wartungsfrei und robust: bürstenloser DC Motor für ein hohes Drehmoment

03 - PlastCoat 35 - XL für XL Projekte: Leistungsstarker Klassiker mit bewährter Schneckenpumpentechnik

Für Großflächen: Integrierter 60 Liter Edelstahlbehälter

Extrem Leistungsfähig: 30 m Förderhöhe und 50 m Förderradius

Vielseitig: Verarbeitung von Materialien bis 5 mm Korngröße möglich

01 - Lieferumfang

- PC 830 E auf Wagen
- Mörtelschlauch DN25; 10 m
- Automatik Spritzlanze inkl. 6 mm Düse
- Pumpen-Gleitmittel
- Reinigungs-Zubehör

Art. Nr. Spraypack: 2308 305

02 - Lieferumfang

- PC 1030 E auf Wagen
- Mörtelschlauch DN25; 10 m
- Automatik Spritzlanze inkl. 6 mm Düse
- Pumpen-Gleitmittel
- Reinigungs-Zubehör

Art. Nr. Spraypack: 2361 588

03 - Lieferumfang

- PC 35 E; 400 V / 50-60 Hz auf Wagen
- Pumpenmantel W10/3; gelb
- Pumpenschnecke W10/3; ø =40 mm; L=320 mm
- Zubehörbox komplett für PlastCoat
- Kein Spraypack

Art. Nr.: 0348 040

Material mischen mit PlastMax und PlastMix 15

02

03

01 - PlastMax - Vielseitige Mischpumpe zum rationellen Auftragen von mineralischen und pastösen Materialien

Die Komplettlösung: Mischen, Fördern und Spritzen mit nur einem Gerät

Benutzerfreundlich und leistungsstark: übersichtliches Bedienfeld inklusive Invertertechnik mit Drehzahl- und Materialflussregulierung (je nach Schneckenmantel bis zu 20 l/min), uvm.

Einfacher Transport und schnelle Reinigung: die neigbare Mischkammer und der schnell zu wechselnde Stator erleichtern das Säubern. Für den Transport kann das Gerät einfach in vier Teile zerlegt werden

Wartungsfreundlich und langlebig: selbstansaugende Wasser-Druckerhöhungspumpe mit Edelstahlgehäuse und Flügelrad aus Messing

Integrierter Kompressor (250 l/min Ansaugleistung): schmutzunempfindlich und wartungsarm dank ölfreier Druckluft

01 - Lieferumfang

- PlastMax auf Wagen
- Mörtelschlauch DN25; 10 m
- Unterputzlanze Pneumatik
- Zubehörbox
- Stator
- Rotor

Art. Nr. Spraypack: 2361 587

02/03 - Durchlaufmischer PlastMix 15

Einfache Handhabung: Ergonomisches Bedienelement und zerlegbare Bauweise für eine schnelle Wartung und Reinigung

Hohe Leistung: Robuster Getriebemotor mit direkter Übertragung. Das hohe Drehmoment sorgt für ein optimales Anlaufen auch bei gefülltem Behälter.

Immer auf der richtigen Höhe: Verstellbares Gestell (95 cm, 109,65 cm oder 116,5 cm)

Erhältlich in vier Varianten: Mit Stahl- (Abb. 02) oder PUR-Mischrohr (ideal für eine einfache Reinigung - Abb. 03); mit oder ohne Druckerhöhungspumpe

Technische Daten	PlastMix 15
Motorleistung	1,4 kW
Spannung	230 V / 50 Hz
Min. Wasserdruck	0,2 MPa
Mischleistung	15 l/min
Max. Korngröße	5 mm
Trichterinhalt	60 l
Gewicht	78 kg

Art. Nr. Stahl-Mischrohr: 2348 669

Art. Nr. Stahl-Mischrohr + Druckerhöhungspumpe: 2351 507

Art. Nr. PUR-Mischrohr: 2359 240

Art. Nr. PUR-Mischrohr + Druckerhöhungspumpe: 2360 039

Hochdruckschneckenpumpe PlastCoat HP 10

01 - PlastCoat HP 10 - Hochdruckschneckenpumpe für pastöse Materialien

Hohe Leistung: Die 230 V Anlage ist stufenlos regelbar und besticht durch ihre hohe Förderleistung von max. 6 l/min (je nach Konsistenz der zu verarbeitenden Materialien)

Kompakt und robust: Runder Edelstahlmaterialbehälter mit einem 40 l Fassungsvermögen und baustellengerechter Bereifung machen die Maschine zum idealen Partner für den täglichen Einsatz

Kein zusätzlicher Kompressor nötig: 120 bar Arbeitsdruck

Innovative Produkteigenschaften: Verschleißarm, reinigungsfreundlich, geringe Betriebsgeräusche uvm.

01 - Lieferumfang

- Grundgerät auf Wagen
- Schlauch mit Durchmesser Ø 19 x 10m
- Beweglichkeitsschlauch Ø 13 x 2,5m
- Spritzlanze
- TradeTip 3 Düsenhalter inkl. TradeTip 3 Düse 643

Art. Nr.: 2367 228

Technische Daten	PC HP 10
Motorleistung	2,2 kW
Spannung	230 V / 50 Hz
Max. Fördermenge	6 l/min
Max. Förderradius	20 m
Max. Förderhöhe	15 m
Gewicht	90 kg
Max. Korngröße	-
Max. Betriebsdruck	12 MPa
Mischleistung (Richtwert)	-

Kompressoren und mehr

Kompressoren sind das Muss für die Luftzerstäubung und garantieren perfekte Zerstäubungsleistung. Der Durchlaufmischer PlastMix ist klein und kompakt und mit unserer innovativen Putzspritzlanze läuft jedes Projekt reibungslos ab.

01

02

03

01 - Kompressor C330/03

Hochleistung: Trotz kompakter Maße so leistungsstark wie ein Großer

Wirtschaftlich: Ölfreie Pumpeneinheit des Boxermotors macht teure Ölwechsel überflüssig und minimiert Servicekosten

Baustellengerecht: Dank großer Reifen stellen Treppen und schwieriges Baugelände kein Problem dar

Art. Nr.: 2337 718

02 - Kompressor VKM 592

Leistungsstark und zuverlässig: Der Kompressor ist ideal für Putzspritzarbeiten geeignet

Baustellengerecht: Robuste Reifen

Leise und umweltschonend: Dank Abschaltautomatik läuft der Kompressor nur dann, wenn Sie Ihn wirklich brauchen

Art. Nr.: 2311 921

03 - Standard-Putzspritzlanze

Ergonomisch: Dank verschiedener Griffpositionen liegt die Spritzlanze immer bequem in der Hand

Modular: Mit Verlängerung oder Aufsätzen kann die Spritzlanze schnell auf das jeweilige Projekt angepasst werden

Zeitsparend: Der verschleißarme LongLife-Schließzylinder öffnet und schließt Luft- und Materialzufuhr gleichzeitig, so dass nur ein Handgriff zur Bedienung nötig ist

Art.Nr.: 2334 115

Automatik-Spritzlanze inkl. 6 mm Düse

Technische Daten	C 330/03	VKM 592
Motorleistung	2,2 kW	3,0 kW
Spannung	230 V / 50 Hz	230 V / 50 Hz
Max. Arbeitsdruck	1 MPa	1 MPa
Ansaugleistung	330 l/min	590 l/Min
Druckluftbehälter	3 l	20 l
Motordrehzahl	1400 min^{-1}	1420 min^{-1}
Gewicht	32 kg	78 kg

Technische Daten	Spritzlanze
Max. Materialdruck	4 MPa
Max. Luftdruck	1 MPa
Abmessung (l xb x h)	320 x 330 x 1700 mm
Gewicht	2,1 kg

Weiteres Zubehör

Unterputzlanzen Ideal für alle Unterputzarbeiten	Artikel-Nr.
Automatik-Unterputzlanze (01)	2334 121
Pneumatik-Unterputzlanze	2334122

Spritzlanzen, Zubehör	Artikel-Nr.
Spritzlanzenverlängerung 80 cm (02)	2334 123
Spritzlanzenverlängerung 150 cm	2339 400
Spritzlanzenverlängerung 200 cm	2334 124
Aufsatz für Verkleberarbeiten (03)	2335 394
Verfüll- und Dosieraufsatz (04)	2335 388
Winkeldüsenkopf 70° (05)	2337 672

Strukturdüsen (06) Material und Düse perfekt aufeinander abstimmen	Artikel-Nr.
Strukturdüse Edelstahl; 4 mm	0268 779
Strukturdüse Edelstahl; 5 mm	0348 915
Strukturdüse Edelstahl; 6 mm	0268 780
Strukturdüse Edelstahl; 7 mm	0348 916
Strukturdüse Edelstahl; 8 mm	0268 781
Strukturdüse Edelstahl; 9 mm	0348 917
Strukturdüse Edelstahl; 10 mm	0268 782
Strukturdüse Edelstahl; 12 mm	0342 327
Strukturdüse Edelstahl; 15 mm	0342 328
Strukturdüsensatz Edelstahl; 4/6/8/10 mm	0250 243

Unterputzdüsen (07)	Artikel-Nr.
Unterputzdüse; 10 mm	2362 235
Unterputzdüse; 12 mm	2362 236
Unterputzdüse; 14 mm	0268 746
Unterputzdüse; 16 mm	0268 747
Unterputzdüse; 18 mm	0268 748

Mörtelschlauch (inkl. Luftschlauch und Steuerkabel) Robustes Material für hohe Arbeitssicherheit	Artikel-Nr.
DN19; V27; 2 m inkl. Drehgelenk	2334 131
DN19; V27; 10 m	2325 193
DN25; V27; 10 m	2325 197
DN35; V35; 13,3 m	2325 199

Mörtelschlauch (inkl. Luftschlauch) (08) Der Robuste für schweres Material	Artikel-Nr.
DN19; V27; 2 m inkl. Drehgelenk	2324 927
DN19; V27; 10 m	2325 194
DN25; V27; 10 m	2325 182
DN35; V35; 13,3 m	2363 405

Zubehör für Mörtelschläuche	Artikel-Nr.
Kupplungsreduzierstück V35/M25 (09)	0342 321
Kupplungsreduzierstück V25/M35	0348 920
Luftschlauch DN9; 10,5 m	2311 644
Schlauchhalter (10)	0342 215

Pumpenmäntel	Artikel-Nr.
Pumpenmantel W15/2; 270x89 braun (11)	0348 925
Pumpenmantel W20/1,5; 270x89 grün	0348 927
Pumpenmantel W10/2,5; 270x89 schwarz	0348 311
Pumpenmantel W10/3; 270x89 gelb	0348 315
Pumpenmantel PC 430/ PC 830	2304 954

Pumpenschnecken (12)	Artikel-Nr.
Pumpenschnecke W10/2,5; ø=40 mm; L=317 mm; schwarz	0348 312
Pumpenschnecke W10/3; ø=40 mm; L=320 mm; gelb	0348 316
Pumpenschnecke W15/2; ø=40 mm; L=320 mm; braun	0348 926
Pumpenschnecke W20/1,5; ø=40 mm; L=320 mm; grün	0348 928
Pumpenschnecke PC 830	2304 986
Pumpenschnecke PC 430	2316 375

Weiteres Zubehör

Zubehör für Durchlaufmischer PlastMix 15	Artikel-Nr.
Durchflussmesser	2349 234
Magnetventil	2349 458
Mischerwelle; für Leim	2349 451
Mischerwelle	2349 436
PUR Mischrohr	2359 241
Stromkabel; 6 m	2349 166
Transportwelle; für Leim	2349 450
Transportwelle	2349 434
Wasserschlauch	2349 514

Zubehör für PlastCoat HP 10	Artikel-Nr.
Hochdruck-Spritzlanze (ohne Düsenhalter und Düse)	2368 604
TradeTip 3 Düse 639	0553 639
TradeTip Düse 643	0553 643
Düsenhalter; G-Gewinde 7/8"; für TradeTip 3 Düsen	0289 390
Mörtelschlauch; DN19; 10 m	2368 630
Beweglichkeitsschlauch; DN13; 2,5 m	2368 631
Verlängerungsschlauch; DN19; 10 m	2368 627
Verlängerungsschlauch; DN19; 20 m	2368 628
Verlängerungsschlauch; DN19; 30 m	2368 629
Fernbedienung	2368 460
Verlängerungskabel für Fernbedienung in verschiedenen Längen (5 - 40 m)	23685XX
Rotor und Stator; komplett	2367 496
PlastCoat HP10 Sackauspresstisch (01)	2367 229
Reinigungkugel	2368 524
Reinigungs- und Konservierungsmittel (1 l)	2368 525

Sackauspresstische inkl. Presswalze	Artikel-Nr.
Sackauspresstisch; für PC 830 (02)	2318 389
Schiebedeckel für Sackauspresstisch für PC 25 / 35	0348 962
Sackauspresstisch; für PC 25 / PC 35 (03)	0348 963

Reinigen und Aufbewahren	Artikel-Nr.
Bürste mit Griff und Schutzkappe (04)	9100 095
Flaschenbürste zur Innenreinigung von Auslaufeinheit und Spritzlanze (05)	0342 329
Reinigungsadapter M27GK	0342 241
Reinigungsadapter M35GK (06)	0348 948
Reinigungsbürste; 280-420 mm lang	0348 959
Reinigungskugel DN19; 25 mm (07)	0342 330
Reinigungskugel DN27; 30 mm	0342 331
Reinigungskugel DN35; 40 mm	0342 332
Reinigungsnadel; für Putzspritzdüsen	0342 916
Werkzeugbox; Premium; ohne Inhalt (08)	0348 450

Sonstiges	Artikel-Nr.
Adapter Maschinenstecker auf Harting (09)	2337 504
Dichtung / Fix-Kupplung M27 (10)	0342 314
Dichtung / Fix-Kupplung M35	9971 531
Pumpen-Gleitmittel	9992 824
Steuerkabel für Automatiklanze; 14 m (11)	2311 692
Zubehörbox; für PlastCoat (12)	0348 958

01

02

03

04

05

06

07

08

09

10

11

12

Die Pumpentechnologie im Detail

Technologie	Schneckenpumpe
Beschreibung	Schneckenpumpen fördern das Material durch Verdrängung. Dies geschieht über die zwei Bauteile Rotor und Stator. Dabei dreht sich der Rotor und befördert dadurch das Material schonend durch die Hohlräume des Stators. Mit dieser Technologie können extrem schwere Materialien verarbeitet werden, wie z.B. beim maschinengestützten Putzauftrag, bei dem das Material mit Hilfe einer Schneckenpumpe über den Schlauch zur Spritzlanze gefördert wird. Durch Zugabe von Druckluft an der Spritzlanze wird das Material zerstäubt und gleichmäßig aufgetragen.
Vorteile und Nutzen	• Verarbeitung stark gefüllter Materialien möglich • Große Materialvielfalt mit nur einem Gerät möglich • Unkomplizierte Technik ermöglicht ein kraftsparendes, fortlaufendes Arbeiten ohne hohen Schulungsaufwand • Optimierung der Baustellenlogistik – lange Schlauchlängen ermöglichen über 30 m einen automatischen Materialtransport • Stufenlose Regelung der Materialfördermenge • Schonende Materialförderung im Schneckeninneren

Printed in Germany · Änderungen vorbehalten · D · 2350 100 · 02/2017 M

Unsere Profi-Qualität überzeugt. Versprochen.

Machen Sie aus 3 Standard Garantie-Jahren 5 WAGNER Profi-Jahre!
Das ist einmalig in der Branche! Registrieren Sie sich online unter
www.wagner-group.com/profi-garantie
oder scannen Sie den QR-Code mit dem Handy ein!

3+2 WAGNER ProfiGarantie

Abbildungen können abweichen.

Bei Ihrem WAGNER-Fachhändler:

J. Wagner GmbH, D-88677 Markdorf | Tel. +49 (0) 7544 / 505-664, Fax +49 7544 / 505-155 | J. Wagner AG, Industriestrasse 22 - CH-9540 Altstätten/SG | Tel. +41 (0) 71 757 22 11 | www.wagner-group.com